F.L.Y. MOBİLYA DEKORASYON SANAYİ VE TİCARET LİMİTED ŞİRKETİ

ANKASTRE MODÜL

http://www.flymutfak.com/

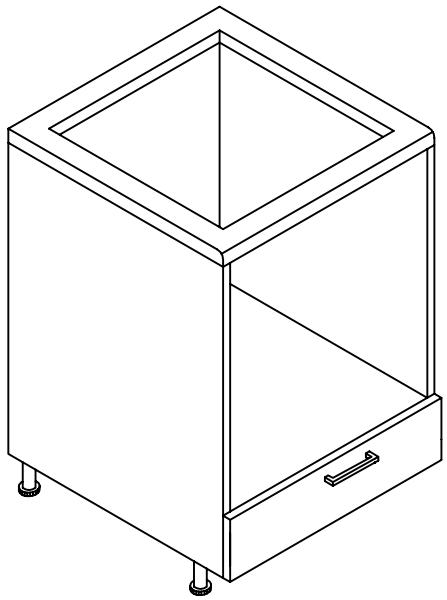

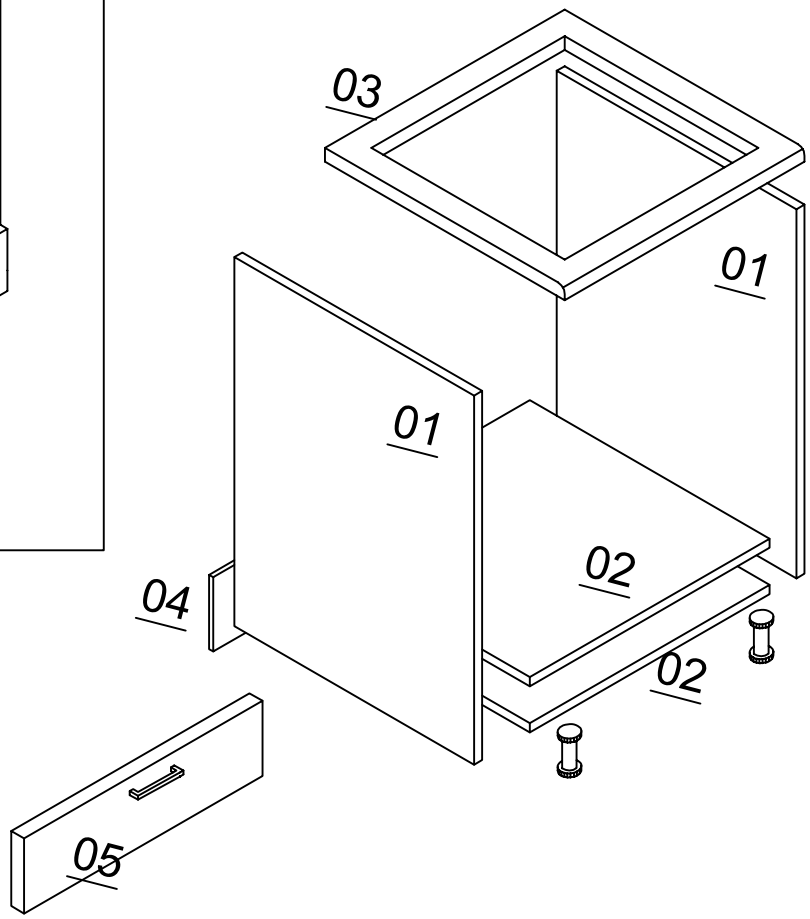

MODÜL PARÇALARI					MODÜL KAPAK PARÇALARI					ÇEKMECE ELEMANLARI				
NO	ADET	BOY	GENİŞLİK	ÖZELLİĞİ/NİTELİĞİ	NO	ADET	BOY	GENİŞLİK	ÖZELLİĞİ/NİTELİĞİ	NO	ADET	BOY	GENİŞLİK	ÖZELLİĞİ/NİTELİĞİ
01	2	720 mm	550 mm	Modül Yan Parçaları	05	1	120 mm	597 mm	Modül Kapak					
02	2	564 mm	550 mm	Modül Alt Parçası										
03	1	600 mm	610 mm	Modül Tezgah										
04	1	120 mm	600 mm	Modül Arkalık										